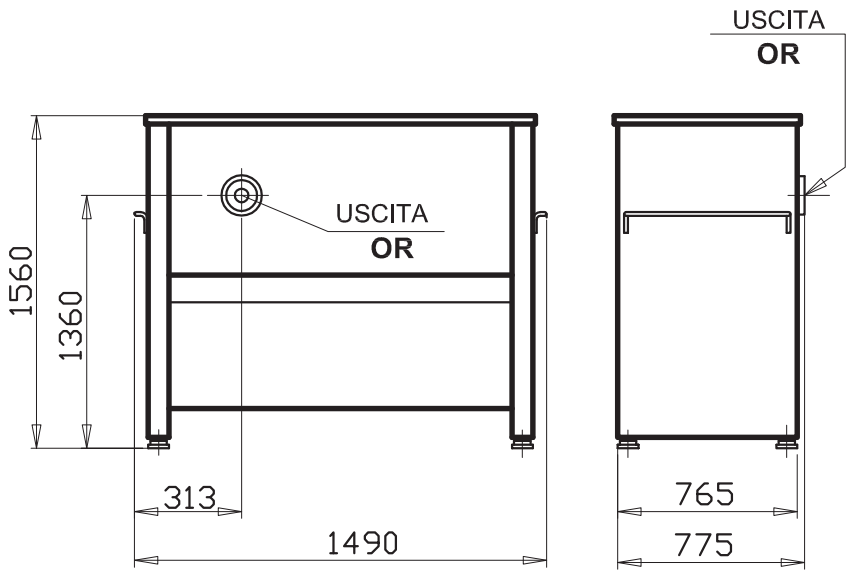

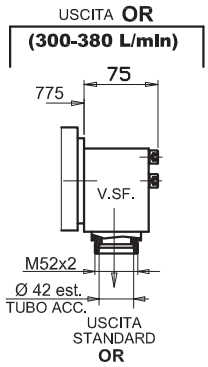

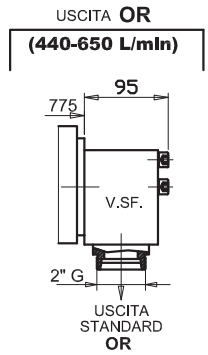

MOTORI TRIFASE: DA 16 / 100 CV (12 / 75 kW)
230 V-400 V-415 V ; (50/60 HZ)

POMPE: DA 300 / 650 L/1'

PRESSIONI: DA 12 / 45 BAR

ESECUZIONE SPECIALE:

- Per pompa 250 L/1'

QUANTITA' OLIO	
LIVELLO MINIMO	220 litri
OLIO UTILE	830 litri
OLIO TOTALE	1050 litri

PESO CENTRALINA SENZA OLIO CONFIGURAZIONE CON TAGLIA MOTORE E POMPA MASSIMA	400 KG

NOTE:

- MORIS ITALIA PRESCRIVE SEMPRE L' UTILIZZO DELL' AVVIAMENTO △/⅄ NEL CASO DI MOTORI CON POTENZE MAGGIORI O UGUALI A 16 CV (12 Kw)
- PER RICERCA DEI VALORI GENERALI, VERIFICARE TABELLA RIF. DIS. N°9017
- USCITA CON TUBOFLEX 1"1/2 (M52x2) (tubazione ø42mm) 300-380 L/min.
- USCITA CON TUBOFLEX 2" GAS 440-650 L/min.
- PREDISPOSIZIONE SCAMBIATORE DI CALORE (OPZIONALE)

UT			SCHEDA TECNICA CENTRALINA CG-XL	DATA 06/19
				DIS. N° 9211/CG-XL

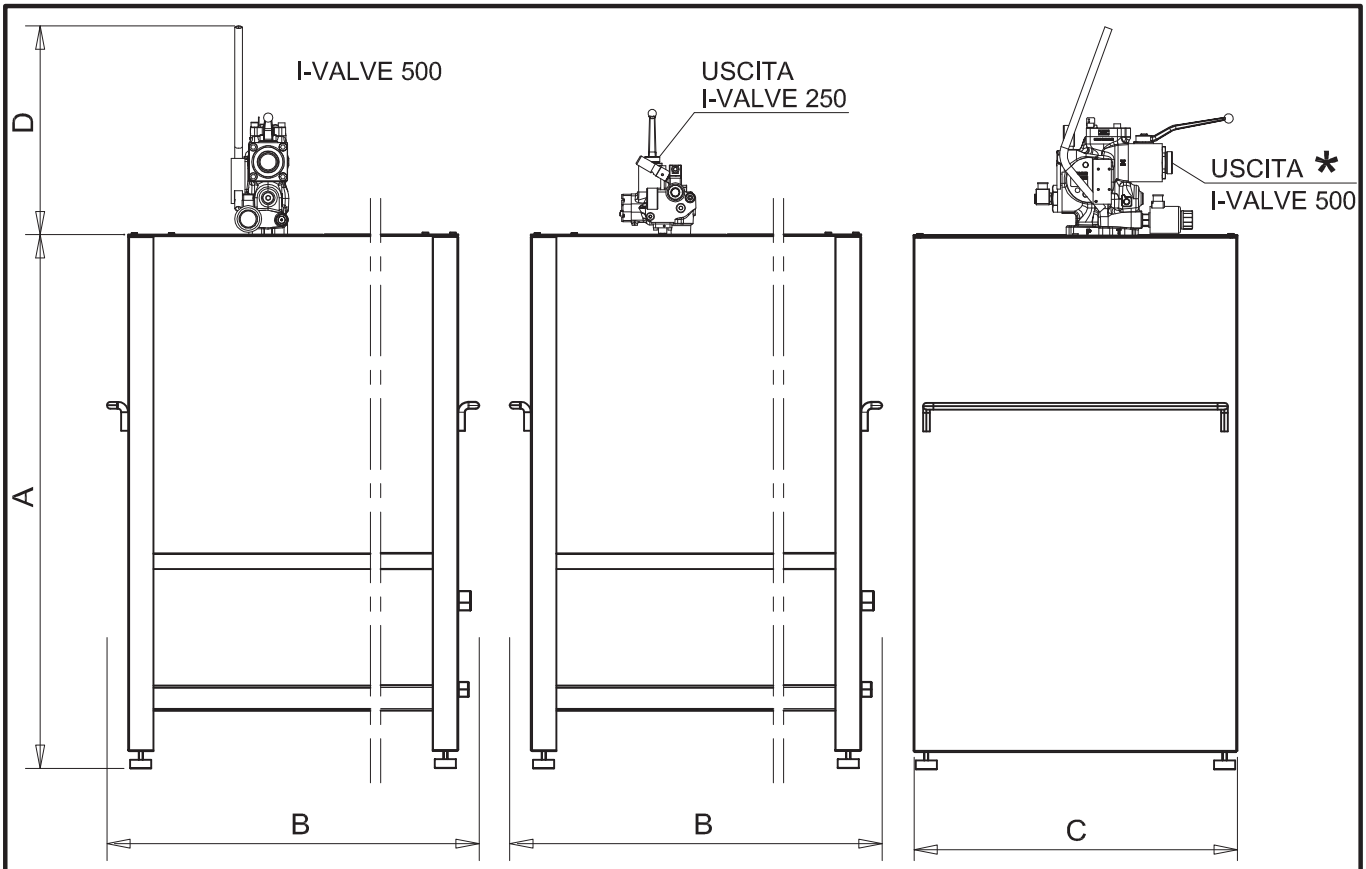

MOTORI TRIFASE: DA 16 / 80 CV (12 / 60 kW)
230 V - 400 V - 415 V; (50/60 HZ)
POMPE: DA 180 / 500 L/1'
PRESSIONI: DA 12 /60 BAR

DIMENSIONI	
A	1560
B	1490
C	765
D / I-VALVE 250	300
D / I-VALVE 500	470

QUANTITA' OLIO	
LIVELLO MINIMO	220 litri
OLIO UTILE	830 litri
OLIO TOTALE	1050 litri

PESO CENTRALINA SENZA OLIO CONFIGURAZIONE CON TAGLIA MOTORE E POMPA MASSIMA	400 KG

NOTE:

- DISTRIBUTORE: I-VALVE 250/250; I-VALVE 500/500
- PER RICERCA DEI VALORI GENERALI, VERIFICARE TABELLA RIF. DIS. N°9017

POMPA (L/1')	180-250	300-380	440-500
I-VALVE	250/250	500/500 (*)	500/500 (*)
USCITA (*)	1" (M36x2) 1"1/4 (M45x2) 1"1/2 (M52x2)	1"1/2 (M52x2)	1"1/2 (M52x2) 2" (GAS)

UT			SCHEDA TECNICA CENTRALINA CG-XL-IV	DATA 06/19
				DIS. N° 9018/CG-XL-IV